L'ECHELLE EUROPEENNE

FICHE PRODUIT : GARDE-CORPS ALUMINIUM

SECURITE

GARDE-CORPS INDUSTRIELS ALUMINIUM INCLINÉ FIXATON SUR PLATINE DEPORTÉE
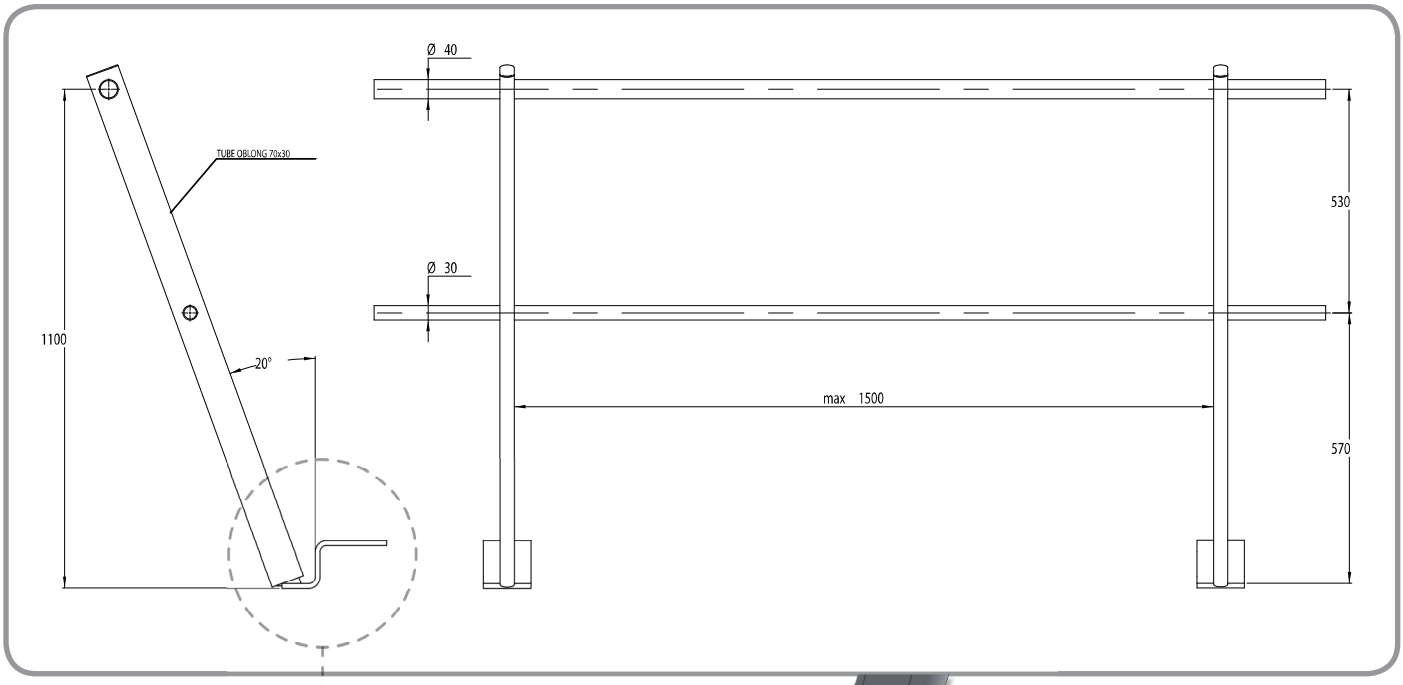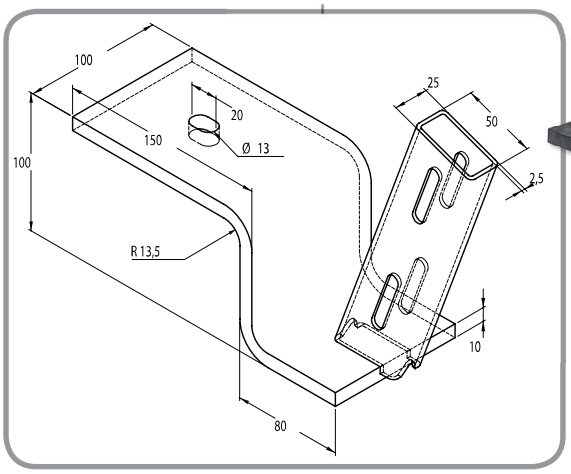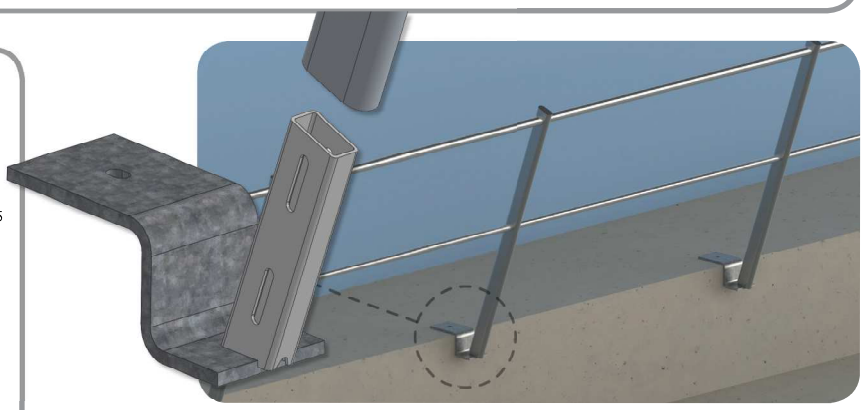
DESIGNATION	DONNEES TECHNIQUES
Matière	Aluminium Brut (acier galvanisé pour sabot)
Forme et section du montant	Tube oblong 70x30x2 mm
Diamètre lisse supérieure	Ø 40x2 mm
Diamètre lisse(s) intermédiaire(s)	Ø 30x2 mm
Type de fixation	sur sabot « Z » sous couvertine
Entraxe maxi entre potelet	1500 mm
Inclinaison	70 °