L'ECHELLE EUROPEENNE

FICHE PRODUIT : GARDE-CORPS ALUMINIUM

SECURITE

GARDE-CORPS ALUMINIUM DROIT FIXE AU SOL

Réf : EURODEPALU DROIT

Pour les acrotères de moins de 100 mm, la plinthe est obligatoire.

DESIGNATION	DONNEES TECHNIQUES
Matière	Aluminium Brut
Forme et section du montant	Tube oblong 70x30x2 mm
Diamètre lisse supérieure	Ø 40x2 mm
Diamètre lisse(s) intermédiaire(s)	Ø 30x2 mm
Type de fixation	A plat sur platine
Entraxe maxi entre potelet	1500 mm
Inclinaison	90 °
Hauteur acrotère mini-maxi selon NF EN ISO 14122-3	100 mm

CONFORME
A LA NORME
NF EN ISO 14122-3
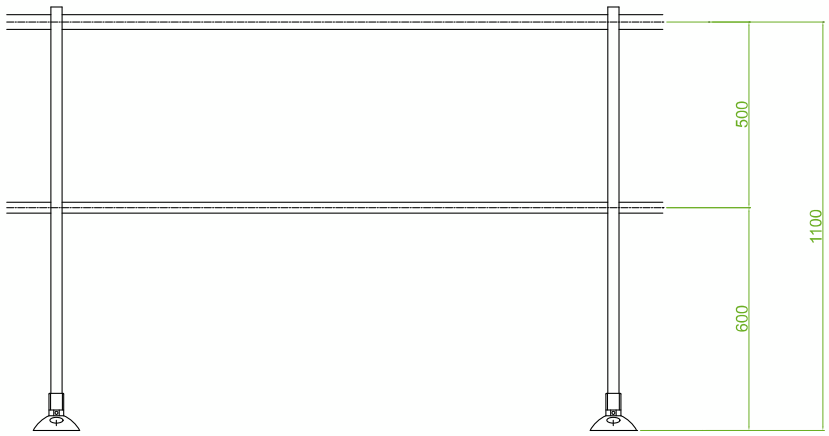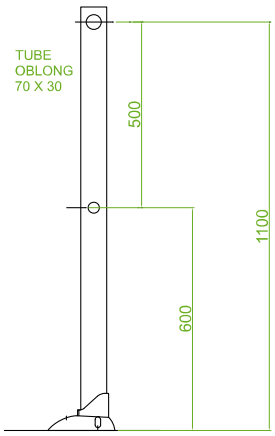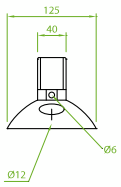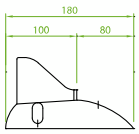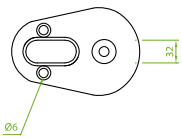
ATTESTATION
ORGANISME : APAVE
Rapport n° : GD – 2011 / 30.940.562_6